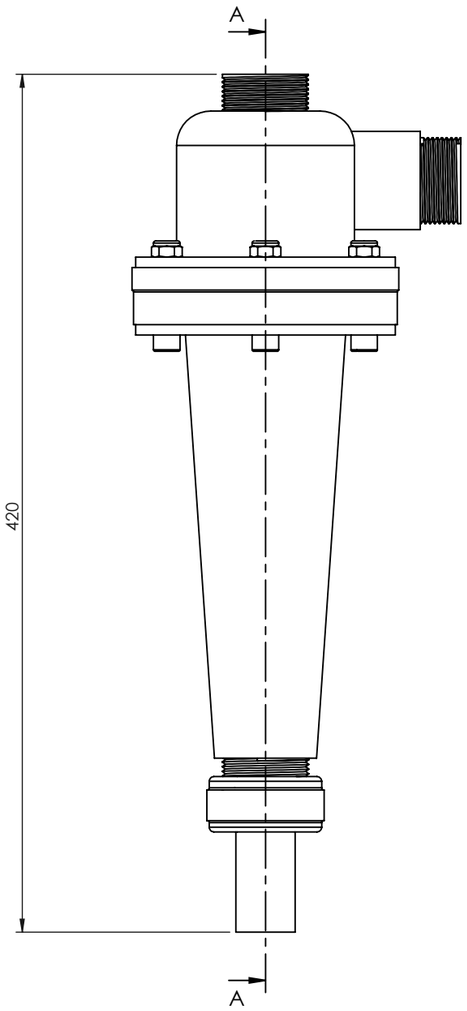

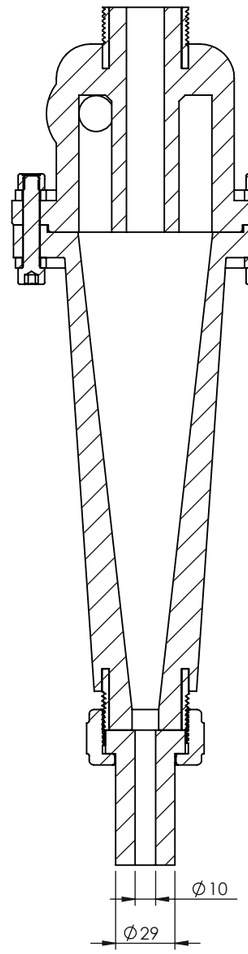

SEZIONE A-A

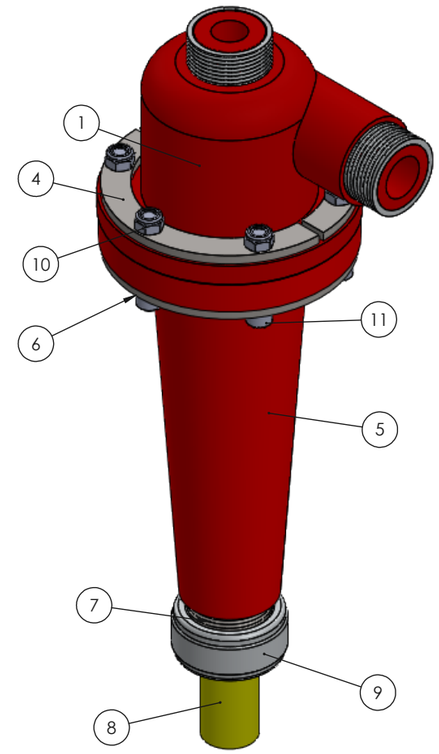

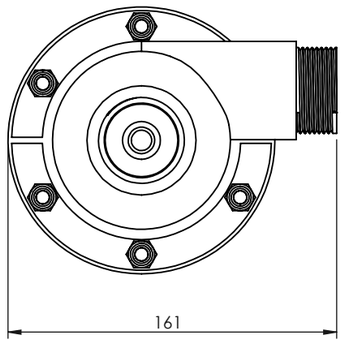

Pos.	Code	Material	Q.tà
1	0001122_0_04	PU90T rosso	1
2	0001122_0_01	AISI 304	1
3	0001122_0_02	AISI 304	1
4	0001122_0_03	S235JR	1
5	0009471_0_01	PU90T rosso	1
6	0009471_0_02	S235JR	1
7	0009471_0_03	AISI 304	1
8	0017207_0_02	PU90T giallo	1
9	0011934_0_01	AISI 304	1
10	DADO M8 AUTOBLOCCANTE		6
11	TCEI M8 x 45		6

Material Materiale Vedi tabella / see table	*Chamfers unlisted* *Radius unlisted* Smussi non quotati Raggi non quotati 1x45° R=1	*General tolerances mechanical processes* Tolleranze generali processi meccanici ISO 2768-mK	*General tolerances finished size of mold* Tolleranze generali dimensioni finite di stampo ISO 3302-1-M3	*General tolerances extruded* Tolleranze generali estrusi UNI EN 755/9
Weight Kg Peso Kg				
Surface/thermal treatment Trattamento term/superf.	E	*Drawn* Disegnato		*Date* Data
LAVORGOMMA® LAVORGOMMAGROUP		*Controlled* Controllato		*Date* Data
		Approved Approvato		*Date* Data
e-mail : info@lavorgomma.com www.lavorgommagroup.com		*Description* Descrizione		Foglio 1 di 1 Sheet 1 of 1
Drawing the property of Lavorgomma LTD Reproduction Disegno di proprietà di Lavorgomma LTD riproduzione		*N. Drawing* N. Disegno	0017207_0_00	Scale 1:3 Scala 1:3 A3